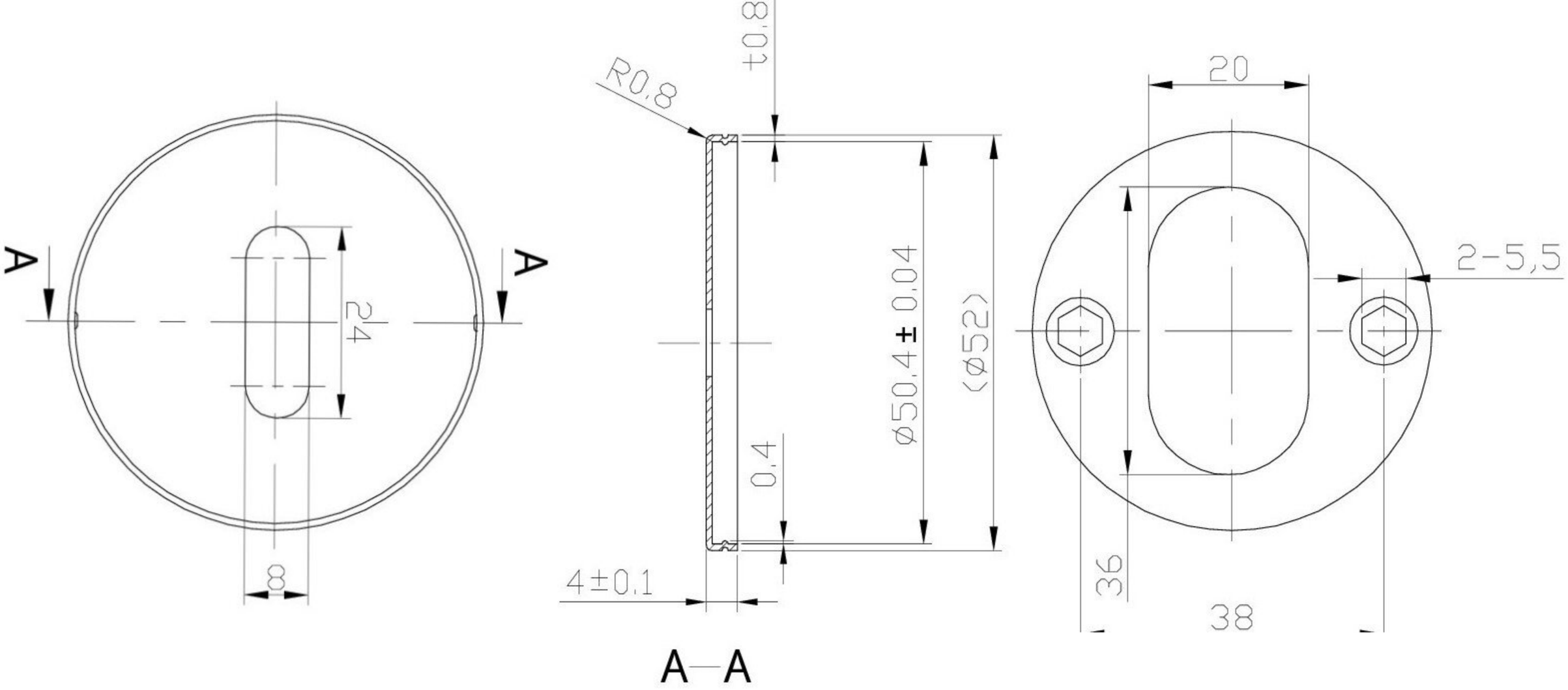
A
A
24
8
R0,8
±0,8
ø50,4 ± 0,04
(ø52)
0,4
4±0,1
A—A
20
2-5,5
36
38