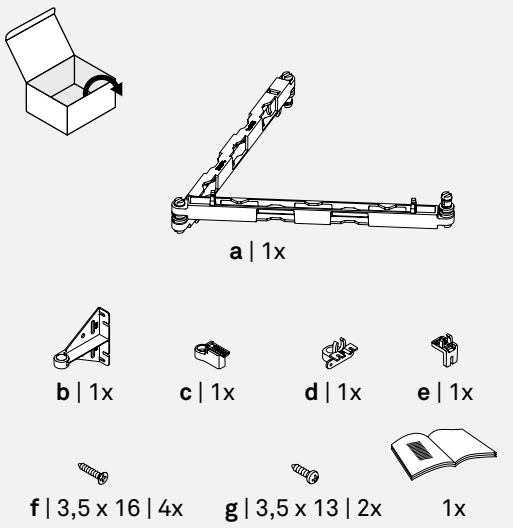

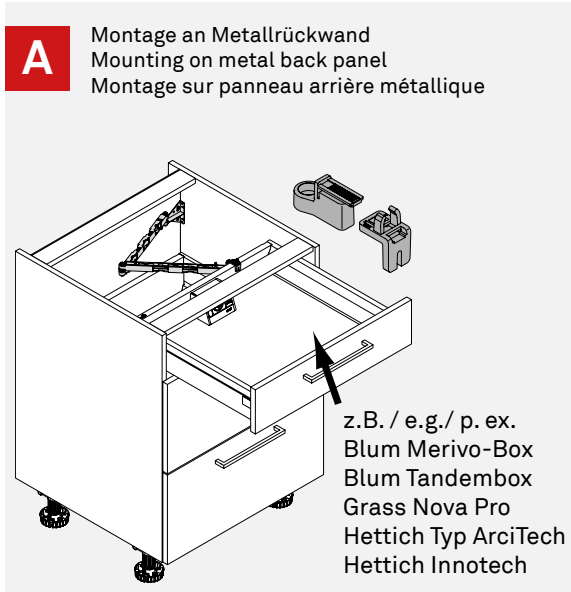

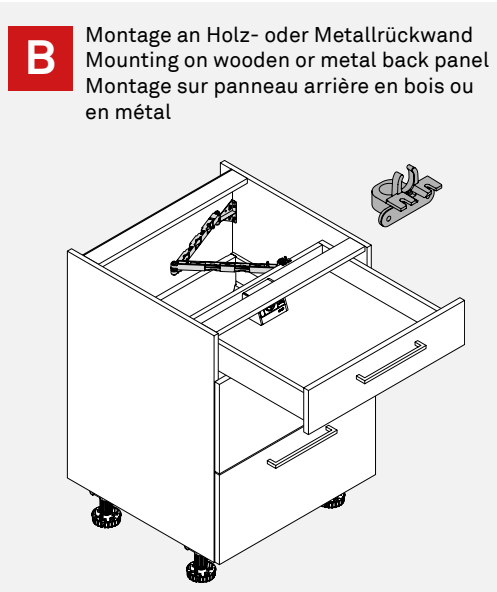

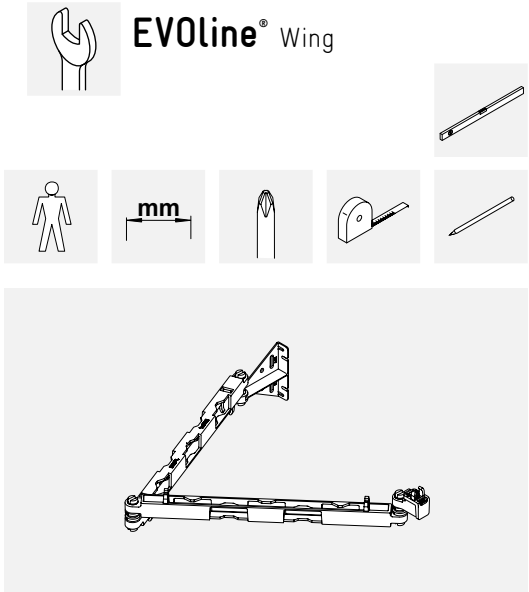

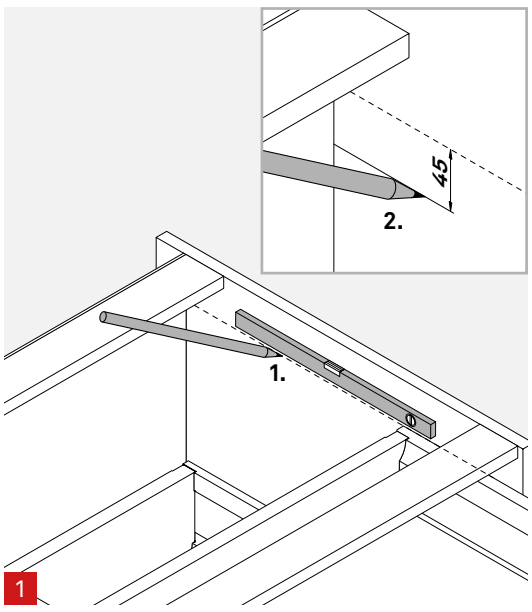

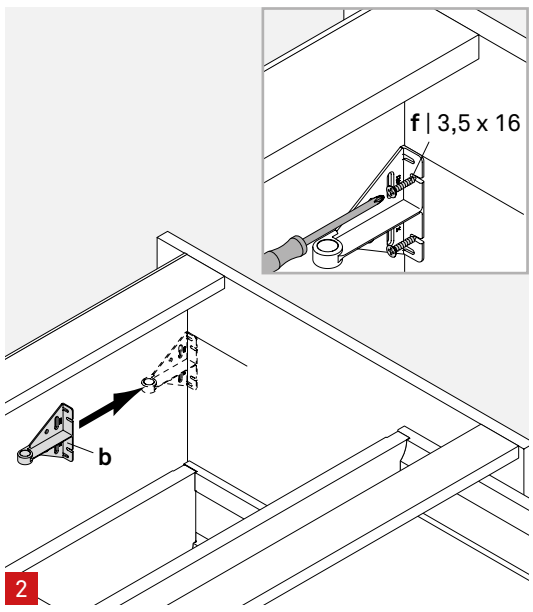

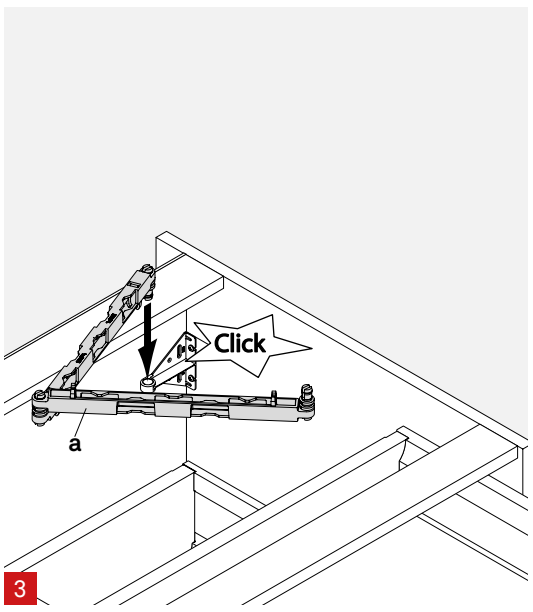

EVOline®

Schulte Elektrotechnik GmbH & Co. KG

Jüngerstraße 21
D-58515 Lüdenscheid
Telefon +49 23 51 / 94 81-0
Telefax +49 23 51 / 4 26 58
Email info@schulte.com

www.evoline.com

invented and made by
Schulte Elektrotechnik,
Lüdenscheid, Germany

Stand 07/2023
Technische Änderungen vorbehalten

4040 2160 0001

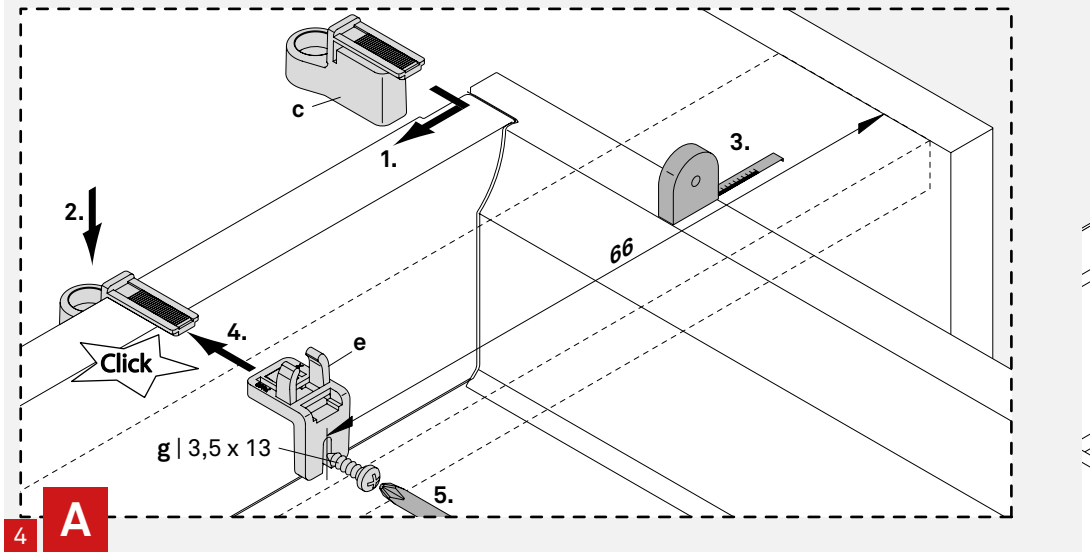

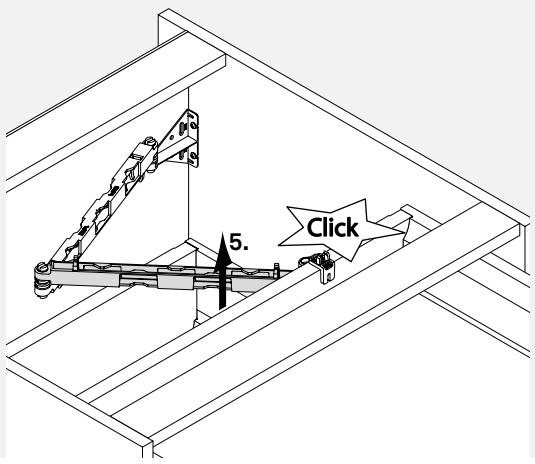

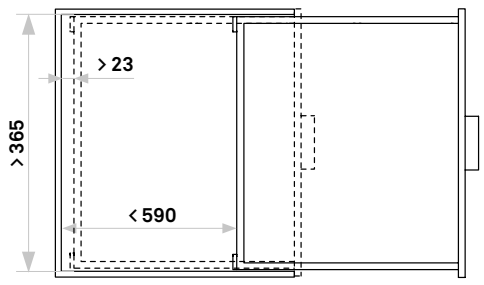

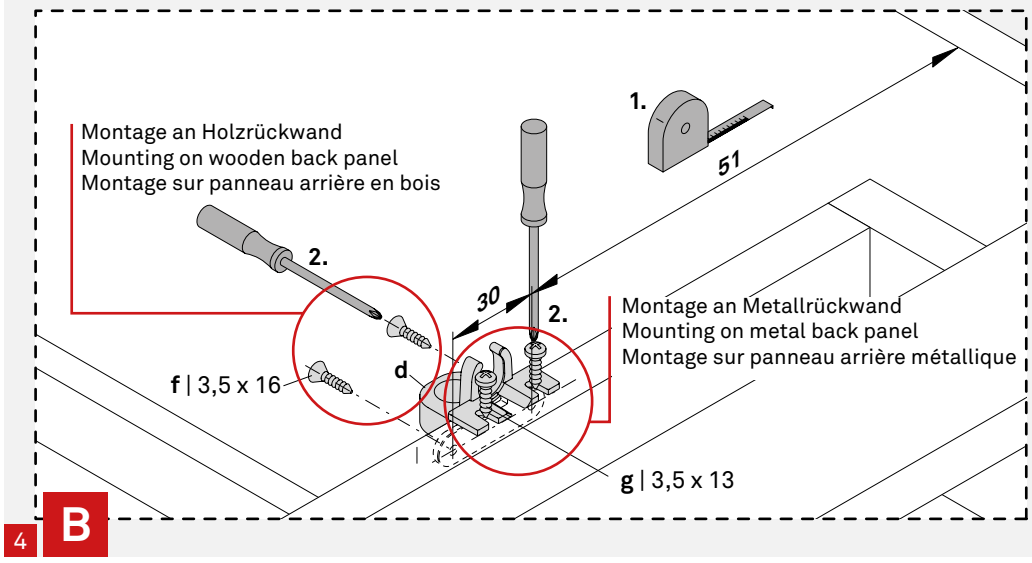

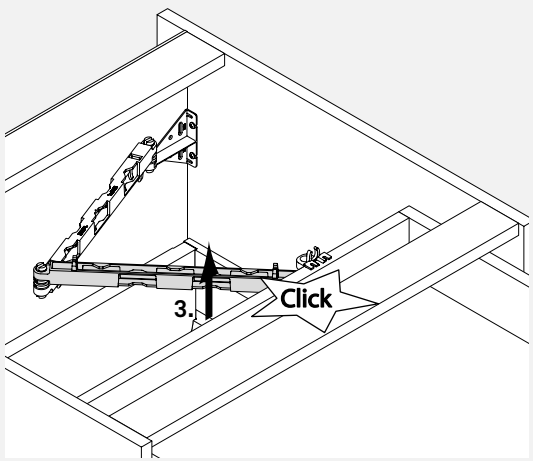

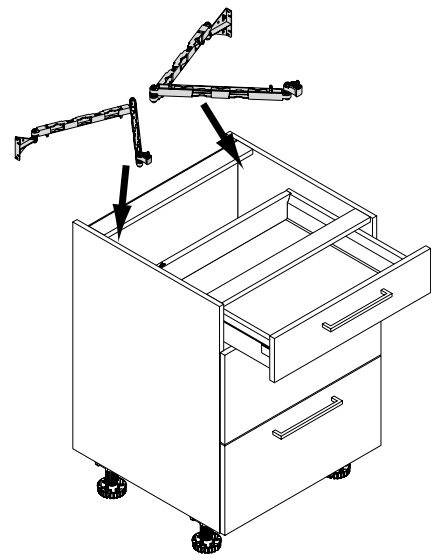

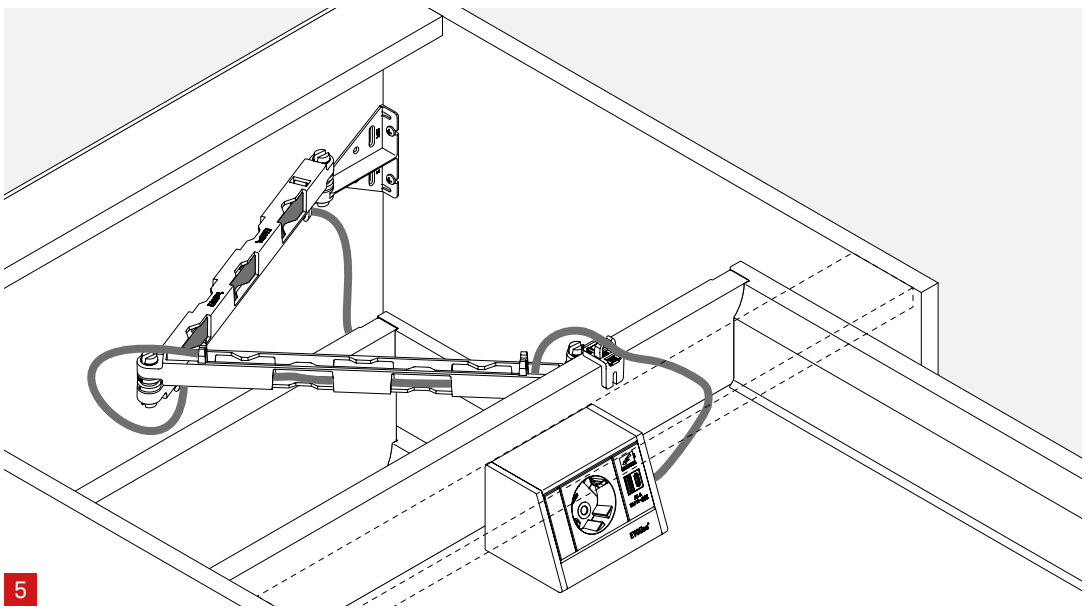

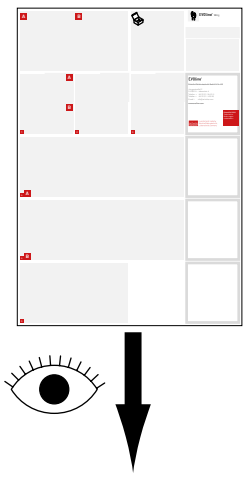

www.evoline.com/service/downloads.