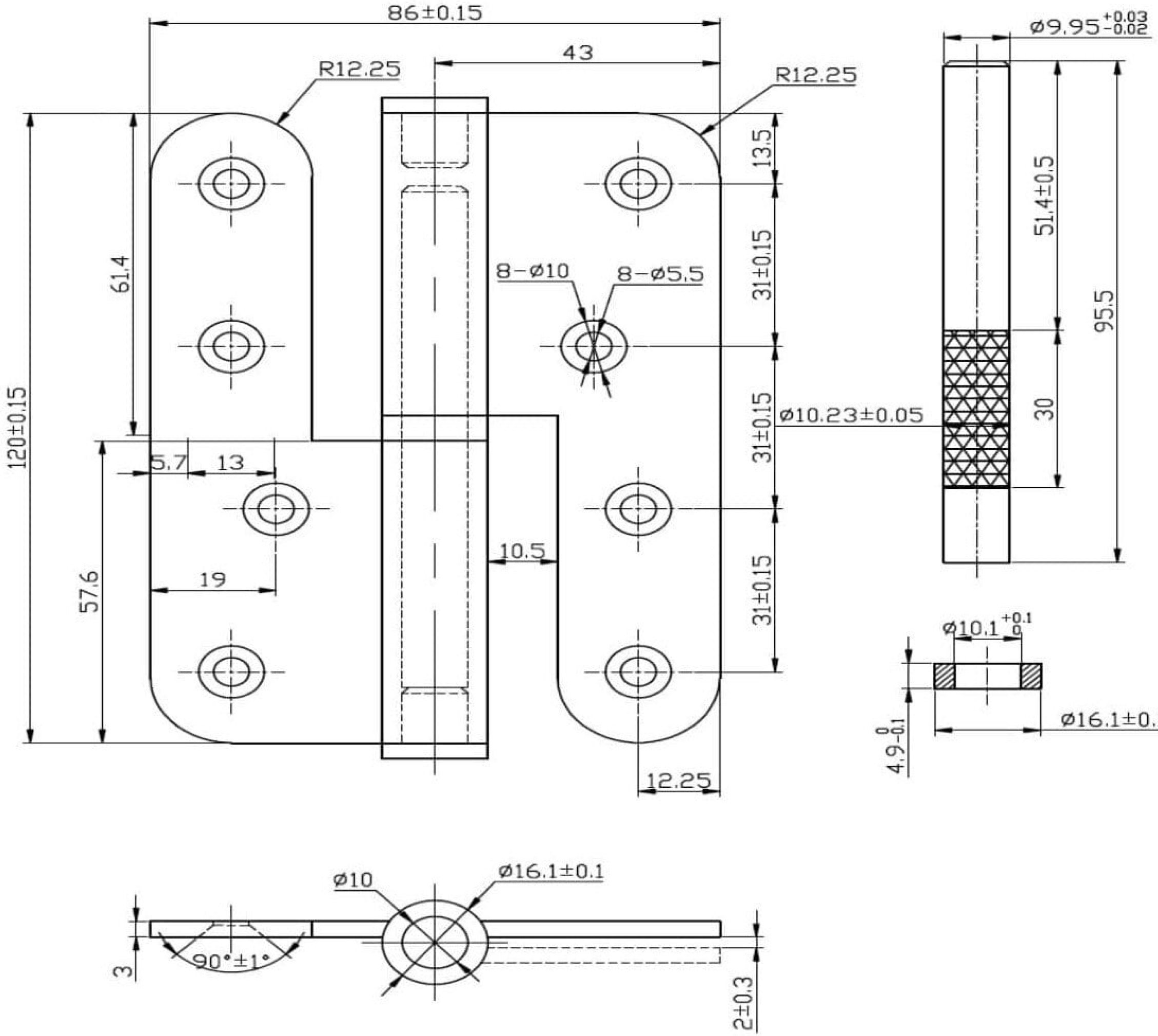
86±0.15
43
R12.25
R12.25
13.5
31±0.15
31±0.15
31±0.15
61.4
120±0.15
57.6
5.7
13
19
10.5
12.25
8−ø10
8−ø5.5
ø10.23±0.05
ø9.95 +0.03 −0.02
51.4±0.5
95.5
30
ø10.1 +0.1 0
ø16.1±0.1
4.9 0 −0.1
ø10
ø16.1±0.1
90°±1°
3
2±0.3