C

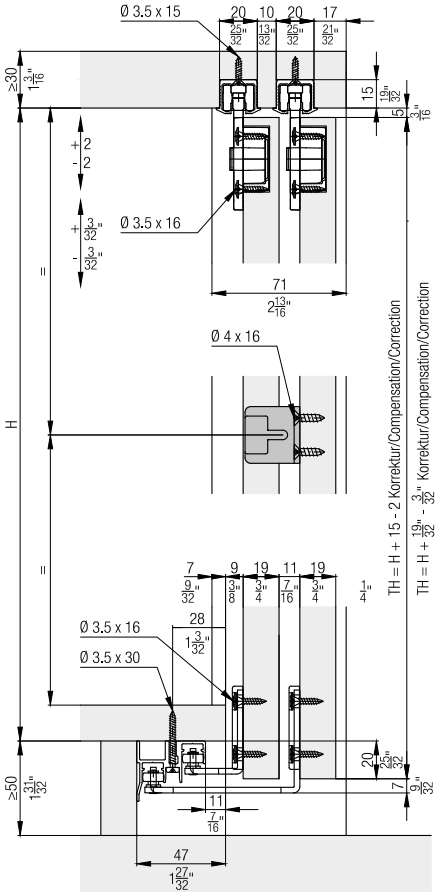


A / B / C Schienenlänge/Track lenght/Longueur du rail KIM - ( 2 x 32 )
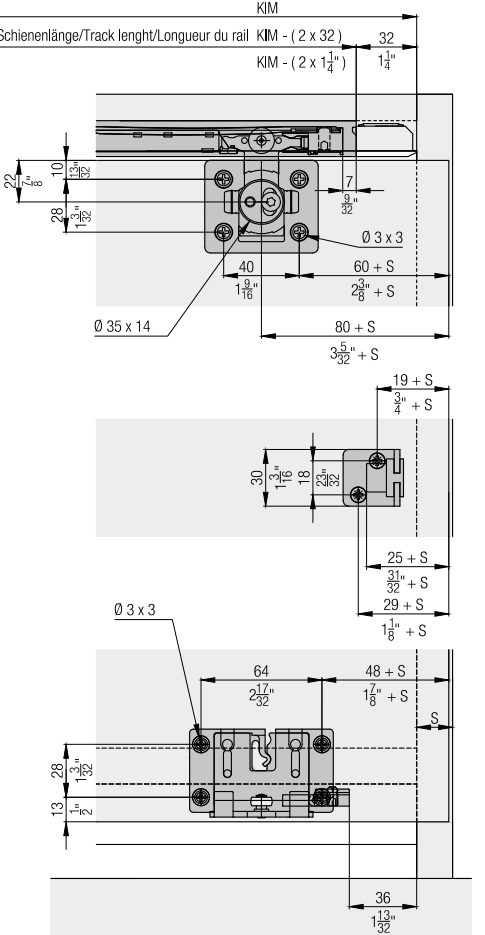
KIM - ( 2 x 1 1/4" )