BOCCHETTE DI SICUREZZA

SKG®

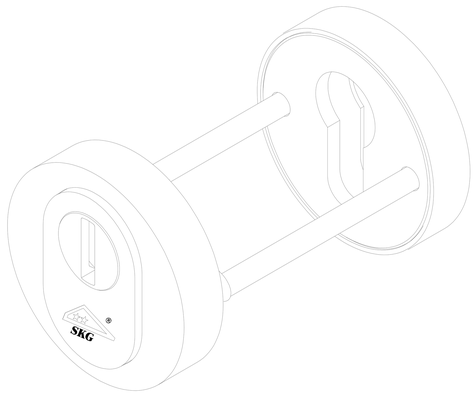

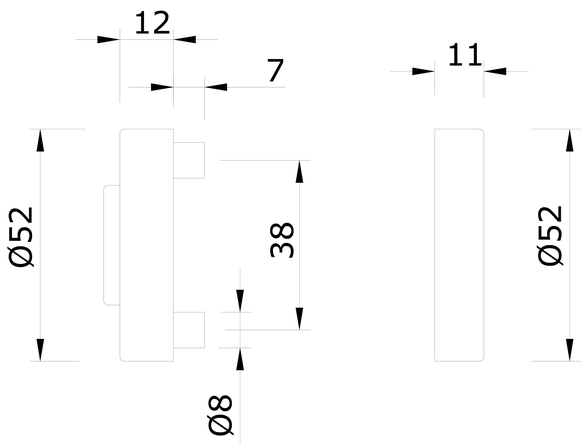

ESTERNO
OUTSIDE

INTERNO
INSIDE

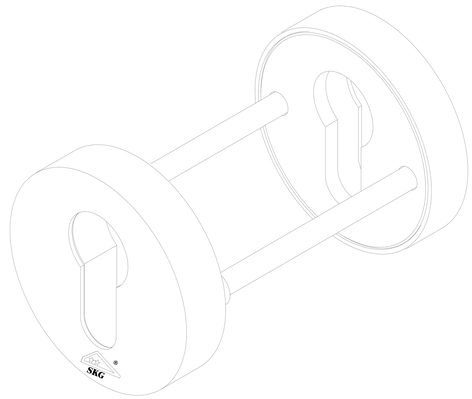

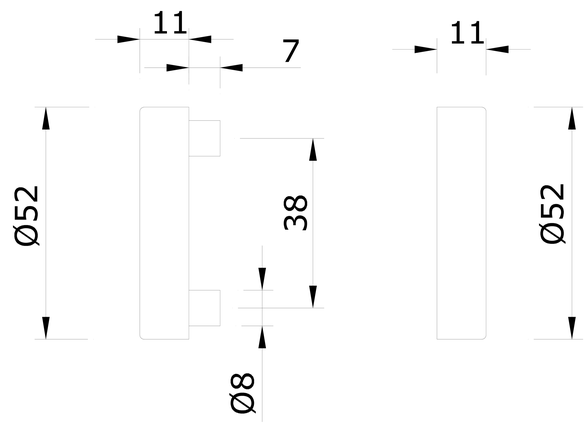

ESTERNO
OUTSIDE

INTERNO
INSIDE

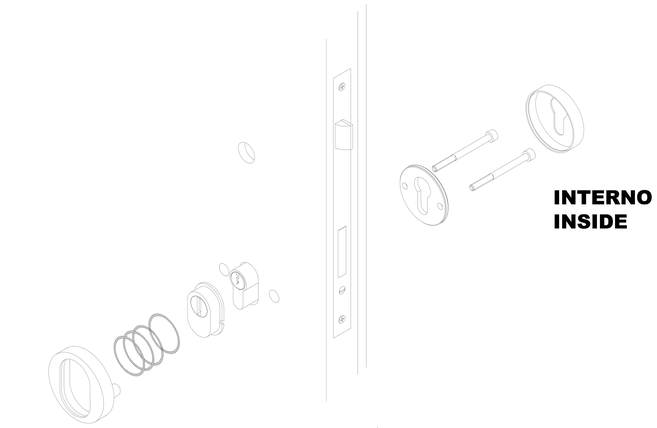

INTERNO
INSIDE

ESTERNO
OUTSIDE

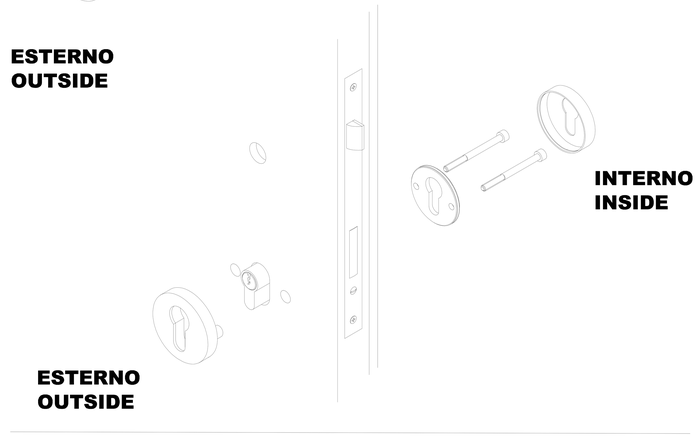

INTERNO
INSIDE

ESTERNO
OUTSIDE

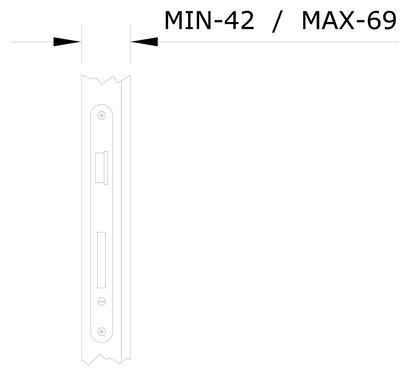
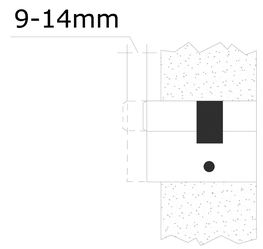
Per sistema Copri Cilindro.
For cylinder protection system.