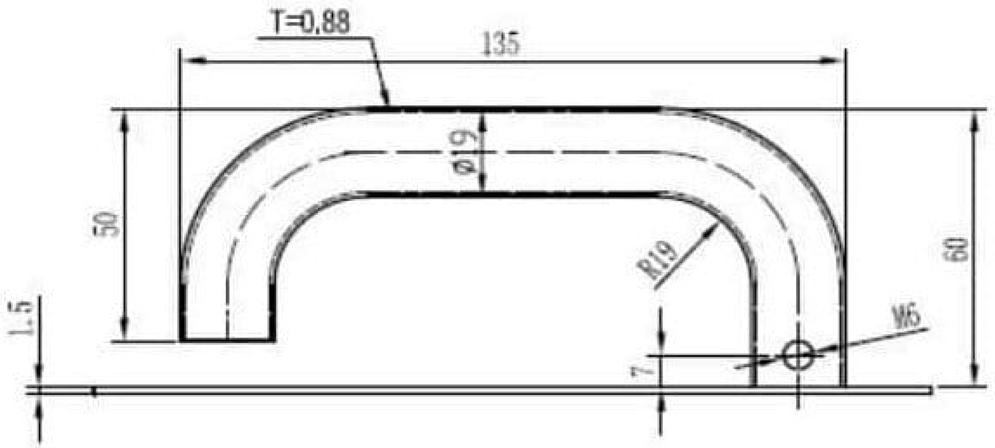
T=0.88
135
ø19
50
60
R19
M5
1.5
7

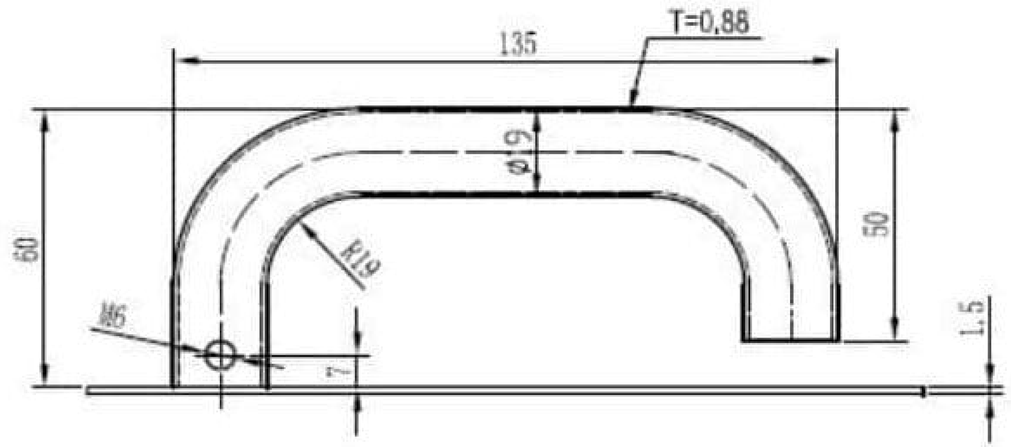
T=0.88
135
ø19
60
50
R19
M5
1.5
7

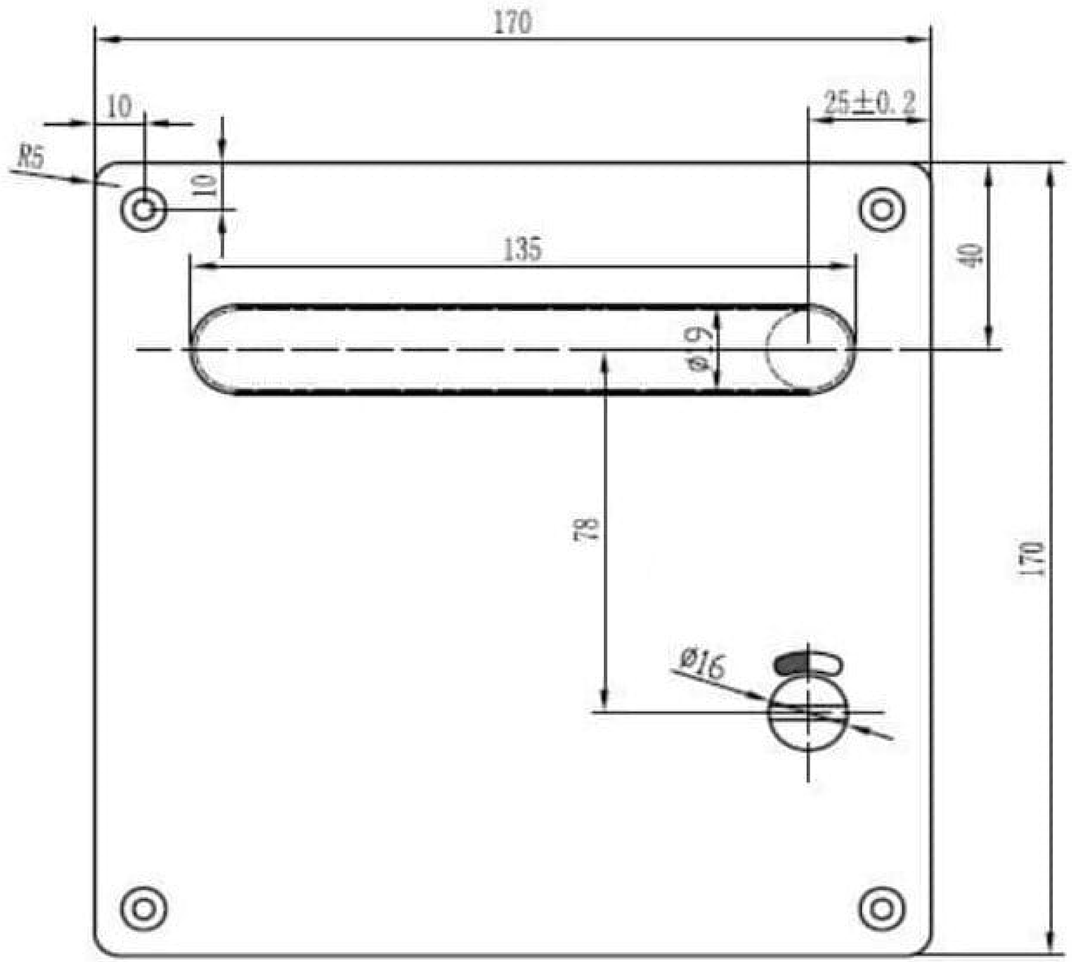
170
10
25±0.2
R5
10
135
40
ø19
78
170
ø16

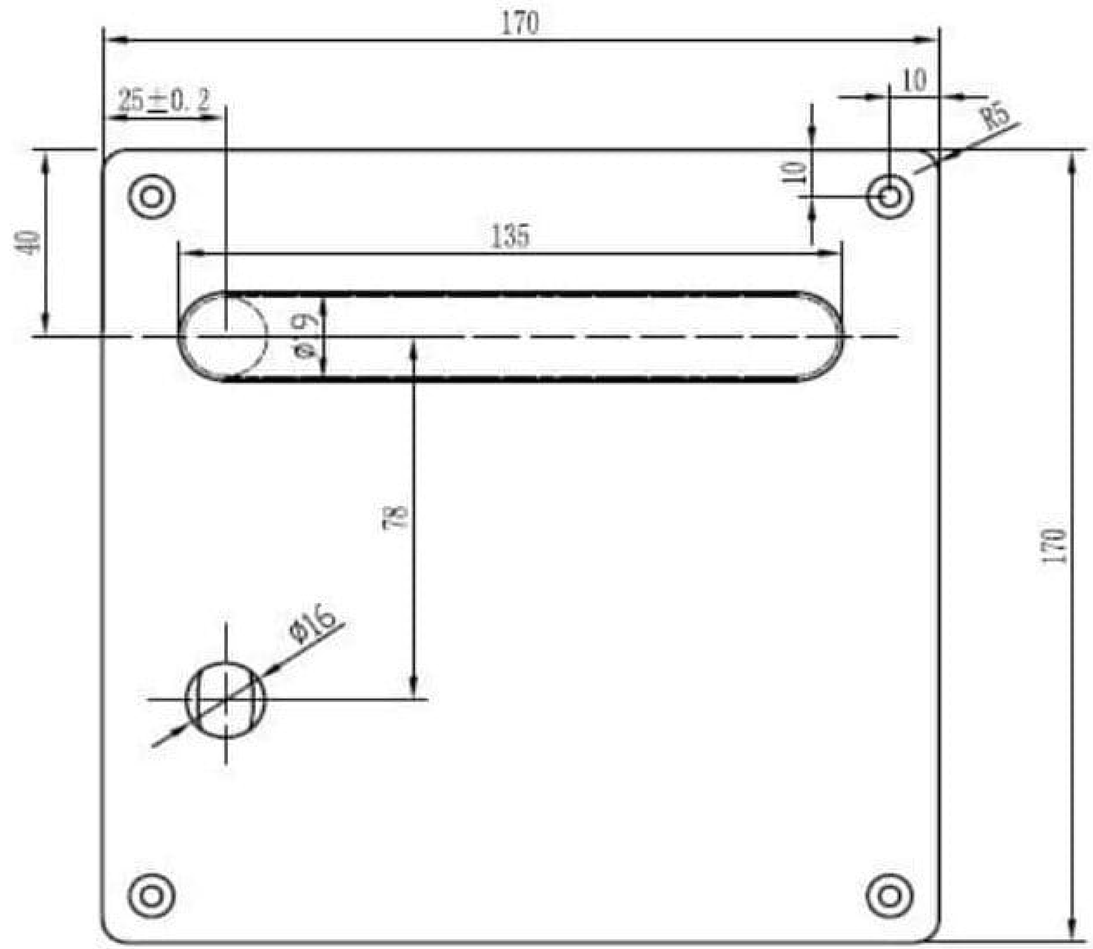
170
25±0.2
10
R5
10
40
135
ø19
78
170
ø16