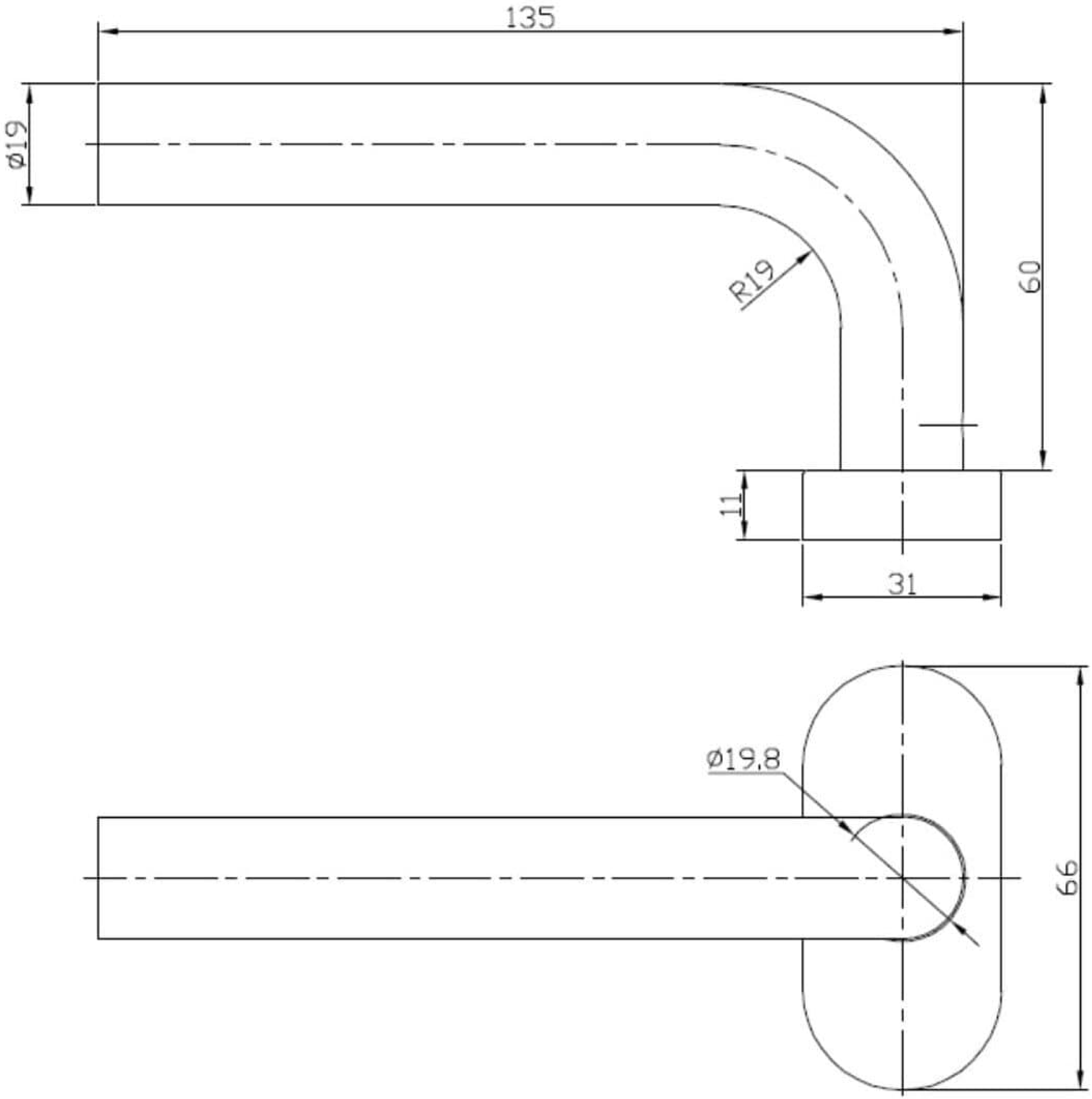
135
Ø19
R19
60
11
31
Ø19,8
66