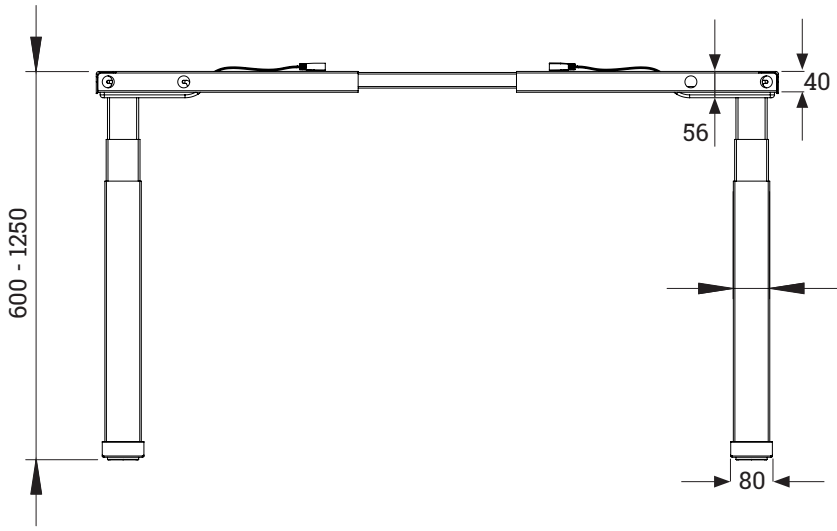

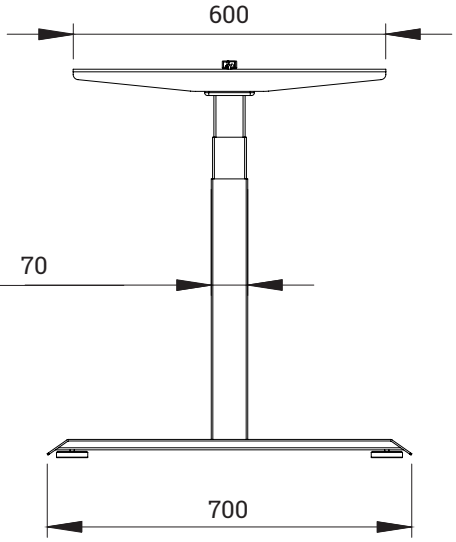

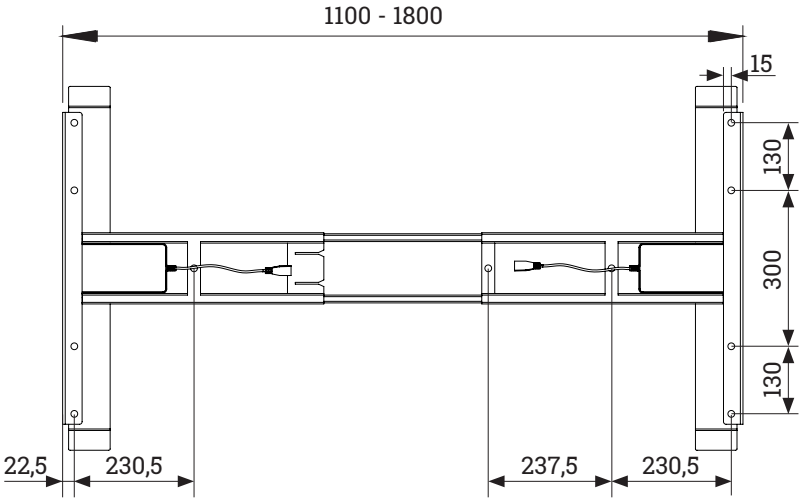

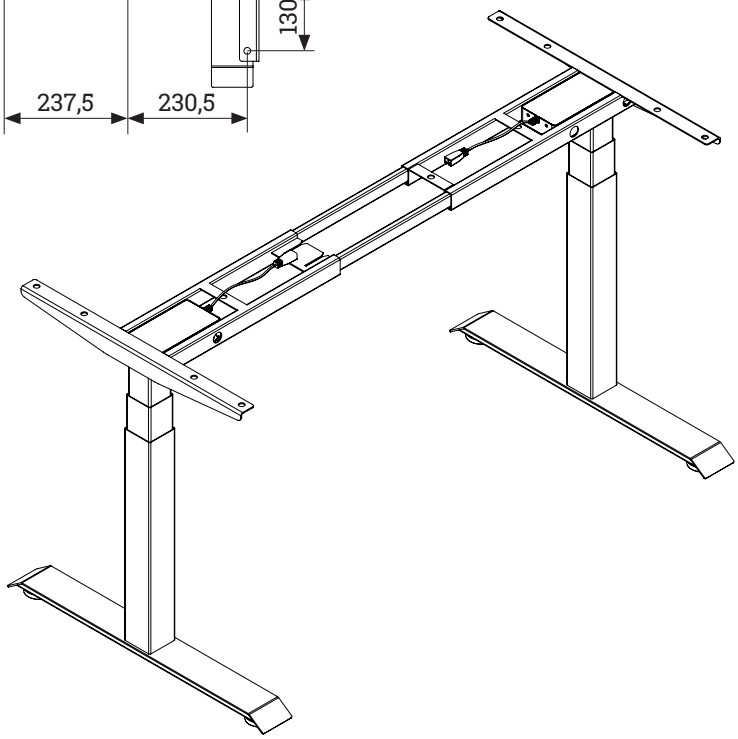

Index	Änderung / Change	Datum Date	Name

26.06.2023 | Datum / Date | Name

Schutzvermerk zur Beschränkung der Nutzung dieser Unterlage nach DIN 34

All Rights reserved according to DIN 34

Copyright by BMB Beschläge GmbH

Warengruppe/ Article Group: WG 301

Benennung / Name:

E-MORE 2M3S TQD

301 123268 | 301 123275 | 301 123282