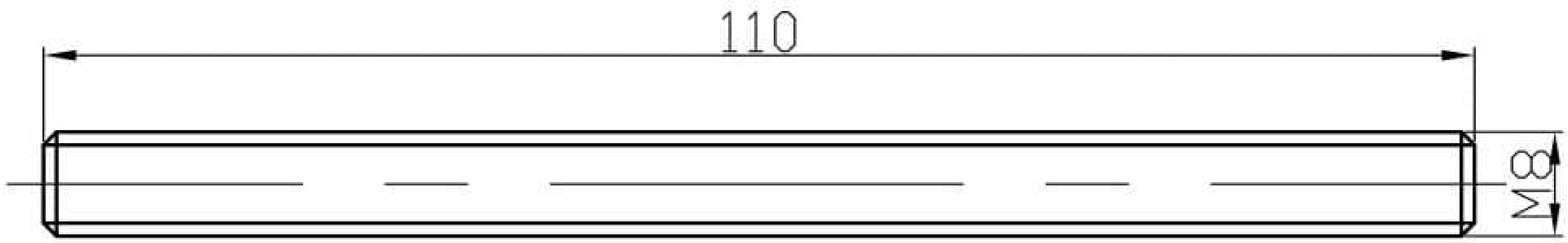
110
M8

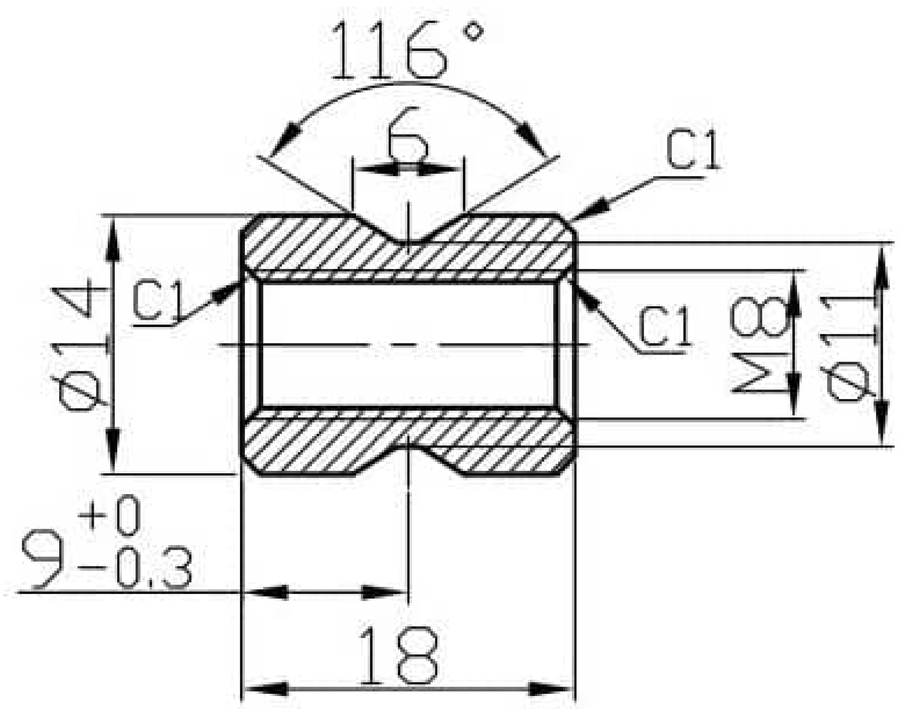
116°
6
C1
C1
C1
Ø14
M8
Ø11
9 +0 −0,3
18